Czujniki temperatury CT GB1, CT GN1

Certyfikat morski BV

Certyfikat ATEX:
I M1 Ex ia I Ma
II 1/2 G Ex ia IIC T6..T1 Ga/Gb
II 1D Ex ia IIIC T75°C Da

Głowica NA (standard)

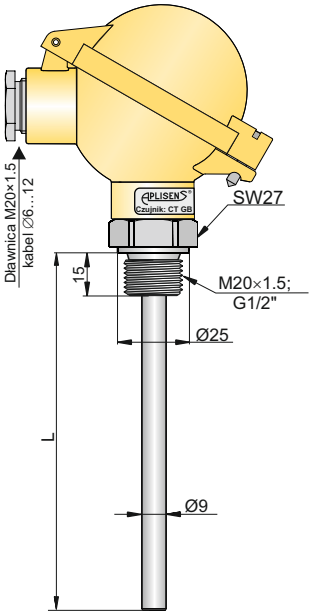

CT GB1

Głowica NA (standard)

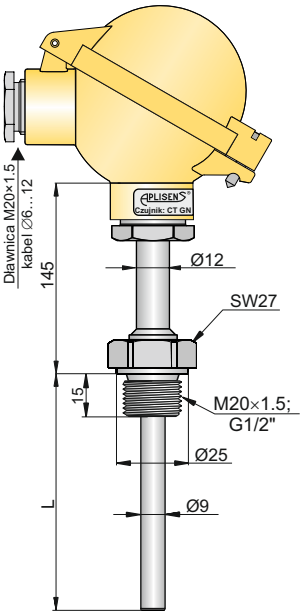

CT GN1

DANE TECHNICZNE:

1. Zakres pomiarowy temperatury:
   CT GB1:
   Pt: -70...150°C
   -25...150°C - wykonanie morskie (Pt100, 2×Pt100)
   CT GN1:
   Pt: -70...500°C / -196...150°C (Pt100CR) (*)
   J/K:-40...550°C
   -25...500°C - wykonanie morskie (Pt100, 2×Pt100, K, 2×K)
2. Dopuszczalne obciążenie osłony czujnika:
   patrz Wykres 1 lub 2 - strona VIII.18
3. Standardowe materiały:
   osłona i króciec: stal 316(**)
4. Gwint króćca montażowego(**):
   M20x1.5; G1/2"
5. Klasy tolerancji czujników temperatury - strona VIII.18
6. Średnica wymiennego wkładu pomiarowego:
   Ø6 mm
7. Zalecana minimalna głębokość zanurzeniowa:
   90 mm
8. Opcje wyposażenia głowicy czujnika:
   ceramiczna kostka zaciskowa - wykonanie standardowe
   głowicowy przetwornik temperatury:
   LI-24G, AT-2, AT-3, ATX-2, GI-22-3
   wykonanie do montażu przetwornika temperatury: TR

Sposób zamawiania

CT ___/___/___/___/___/___/___/___/___/___/___/___/___/___

- Typ czujnika: **GB1**, **GN1**
- Wykonanie iskrobezpieczne: **Ex** lub brak
- Grupa Ex: **I** (IM1)(***), **II** (1/2G i 1D)
- Certyfikat morski: **MR** lub brak
- Typ głowicy (strona VIII.2): **NA** (standard), **DA**, **DAW**, **AL**, **KO**
- Długość zanurzeniowa L(mm)
- Gwint króćca montażowego: **M20×1.5**, **G1/2"**
- Rodzaj i krotność elementu pomiarowego: **Pt**, **2×Pt** (CT GB1), **Pt**, **2×Pt**, **Pt100CR** lub **J**, **K**, **2×K** (CT GN1)
- Klasa elementu pomiarowego: **AA**, **A**, **B** (czujniki termorezystancyjne); **1**, **2** (czujniki termoelektryczne)
- Linia pomiarowa: **2**, **3**, **4**- przewodowa (nie dotyczy czujników termoelektrycznych)
- Rodzaj spoiny: **O** (odizolowana od osłony), **Z** (uziemiona) (nie dotyczy czujników termorezystancyjnych)
- Wyposażenie głowicy czujnika: **LI-24G**, **AT-2**, **AT-3**, **ATX-2**, **GI-22-3** – kod zgodnie z kartą katalogową przetwornika lub **TR**
- Zakres pomiarowy przetwornika temperatury

INFORMACJE UZUPEŁNIAJĄCE:

1.(*) Pt100CR - czujniki produkowane są tylko w klasie B.
2.(**) Nietypowe wykonania czujników temperatury - po uzgodnieniu z konsultantem Aplisens.
3.(***) Czujnik w wykonaniu Ex I (IM1) ma głowicę typu KO.