Czujnik temperatury CT CL

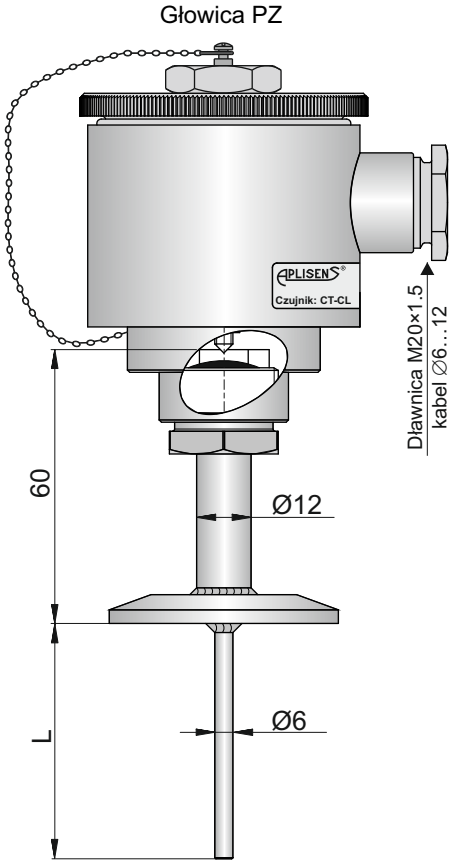

Atest PZH

DANE TECHNICZNE:

1. Zakres pomiarowy temperatury:
   Pt: -70...150°C
2. Dopuszczalne obciążenie osłony czujnika:
   uzależnione od średnicy osłony części zanurzeniowej
3. Standardowy materiał osłony, złącza (części zwilżane) i głowicy:
   stal 316
4. Klasy tolerancji czujników temperatury - strona VIII.17
5. Złącze montażowe:
   S-Clamp 1", S-Clamp 1.5", S-Clamp 2"
   S-DIN25, S-DIN40, S-DIN50, S-Varivent
6. Opcje wyposażenia głowicy czujnika:
   ceramiczna kostka zaciskowa - wykonanie standardowe
   głowicowy przetwornik temperatury:
   LI-24G, AT-2, AT-3
   wykonanie do montażu przetwornika temperatury: TR

Złącze S-Clamp

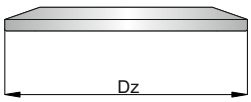

Złącze	**Dz** [mm]
S-Clamp 1"	50,5
S-Clamp 1,5"	50,5
S-Clamp 2"	64

Złącze S-DIN

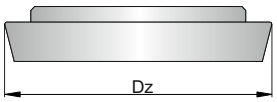

Złącze	**Dz** [mm]
S-DIN 25	44
S-DIN 40	56
S-DIN 50	68,5

Złącze S-Varivent 50

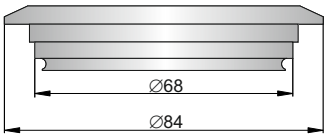

Sposób zamawiania

CT CL/___/___/___/___/___/___/___/___

Długość zanurzeniowa L(mm)
Typ złącza: **S-Clamp1"**, **S-Clamp1,5"**, **S-Clamp2"**, **S-DIN25**, **S-DIN40**, **S-DIN50**, **S-Varivent 50**
Rodzaj i krotność elementu pomiarowego: **Pt**, **2×Pt**(*)
Klasa elementu pomiarowego: **AA**, **A**, **B**
Linia pomiarowa: **2**(**), **3**, **4**- przewodowa
Wyposażenie głowicy czujnika: **LI-24G**, **AT-2**, **AT-3** – kod zgodnie z kartą katalogową przetwornika lub **TR**
Zakres pomiarowy przetwornika temperatury

INFORMACJE UZUPEŁNIAJĄCE:
1. Nietypowe wykonania czujników temperatury - po uzgodnieniu z konsultantem Aplisens.
2. (*) Czujnik **CT CL / 2×Pt** produkowany jest tylko z dwuprzewodową linią pomiarową
3. (**) Linia pomiarowa dwuprzewodowa dostępna tylko w czujnikach w wykonaniu bez przetwornika temperatury.